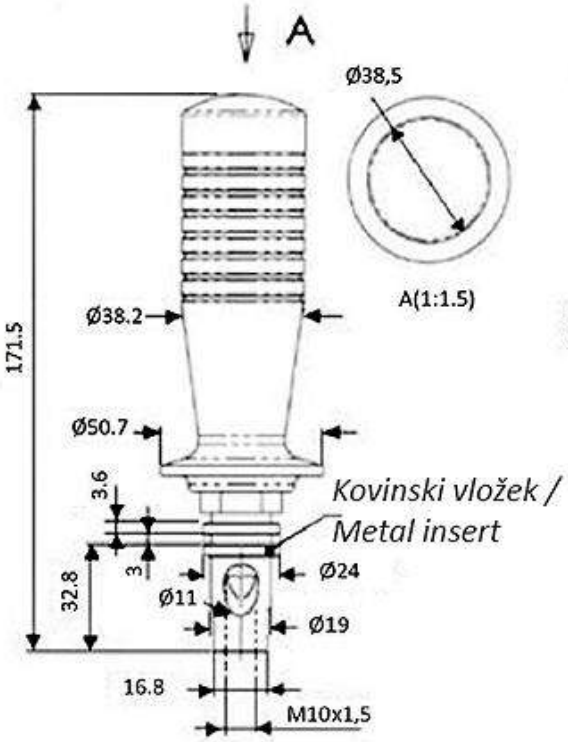

10824

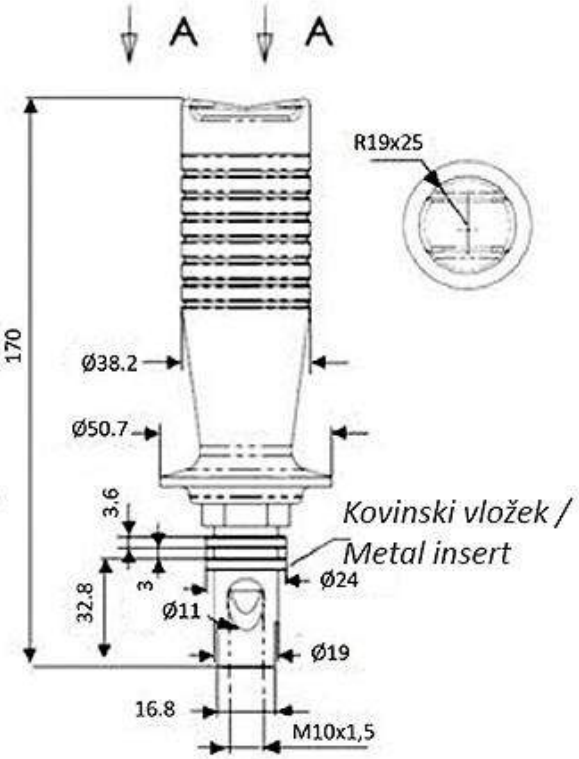

10944

Električna shema / Electric scheme

10824

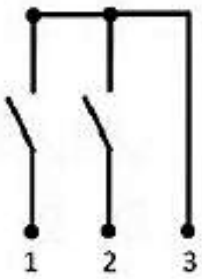

10944