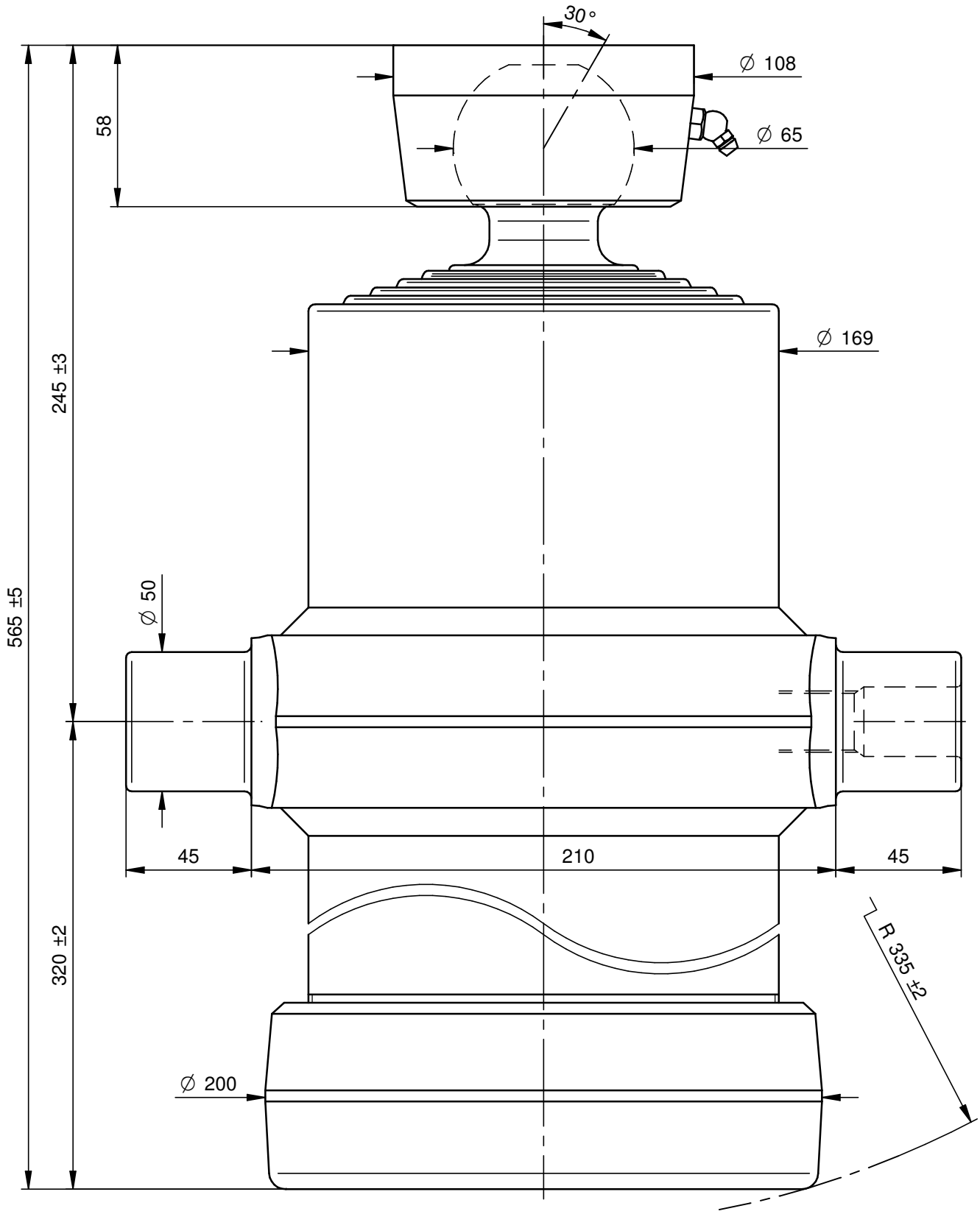

PORTATA MASSIMA A 180 Bars 16 Ton.

DISEGNO CAD - NON MODIFICARE

Questo disegno è proprietà della Di Natale - Bertelli, ogni riproduzione e/o cessione, è vietata a norma di legge

Di Natale - Bertelli S.p.A. costruzione cilindri telescopici
Via S. Pietro 76 Roè Volciano (BRESCIA) ITALY

Modifiche
-
-
-
-
-

Descrizione / Description:
Cil. Telescopico 5x1870x170 Sfera Ø36

Corsa/Stroke mm: 1870	Press. Max. Bars: 180	
Lunghezza/lenght mm: 450	Olio/Oil Lt.: 18	83,2 kg
Trattamento/Treatment : tenifer		SCALA 1:2
Diametro sfilate: 68-88-107-126-145		

File: S:\Complessivi\3393S.dft

DISEGNO	3393S
CODICE	4050S
DATA 09/12/09	DATA 09/12/09
DISEGNATO : Massimo	APPROVATO : Di Natale